DESKOWANIE

RZUT
Skala 1:50
Wymiary w [cm]

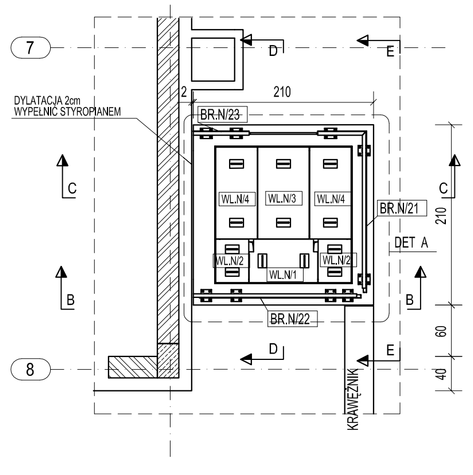

PRZEKRÓJ F - F
Skala 1:50
DESKOWANIE

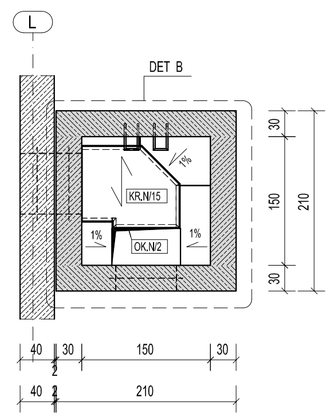

DETAL. 1
Skala 1:20
PRZERWA ROBOCZA
DWUSTRONNA

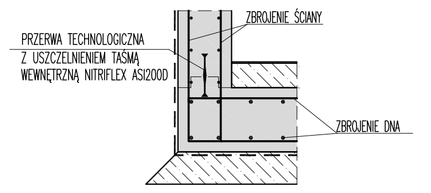

DETAL USZCZELNIENIA DYLATACJI SZER. 20mm
Skala 1:10

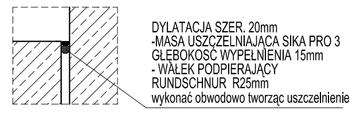

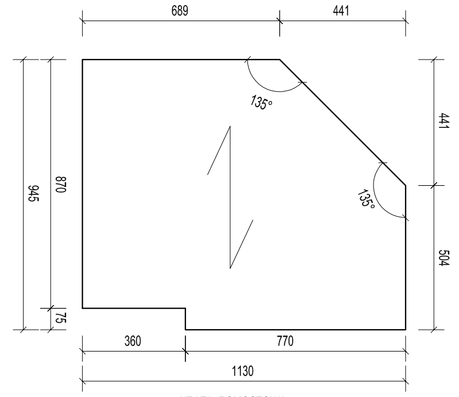

KRATA POMOSTOWA
NIERDZEWNA OH18N9
Skala 1:15
KR.N/15 -1szt.
KW/33/44/25 x3/L=945mmB=1130mm

DETAL. A
Skala 1:20
Elementy stalowe
OKUCIE OK.N/1 - WŁAZY WL/1-4
WYKONAĆ JAKO NIERDZEWNE - STAL OH18N9
POKRYCIE WŁAZÓW - BLACHA RYFLOWANA GR. 5mm

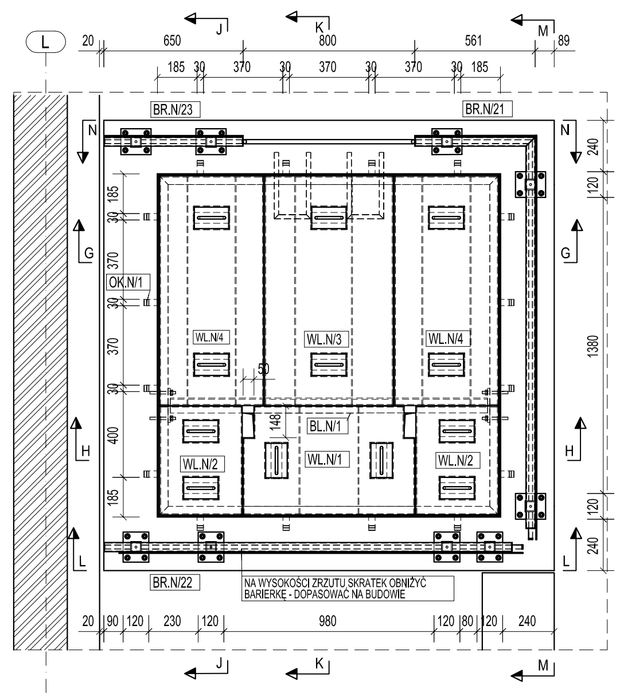

DETAL B
Skala 1:20
Elementy stalowe

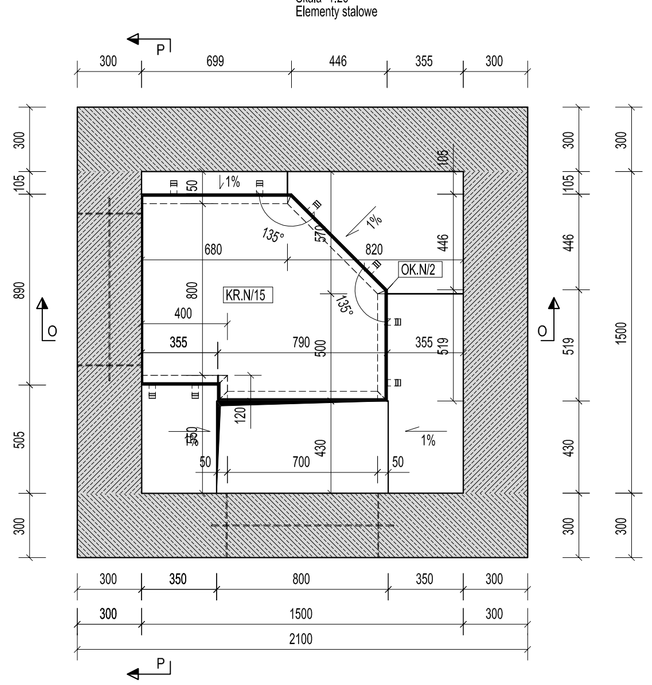

O - O
1:20

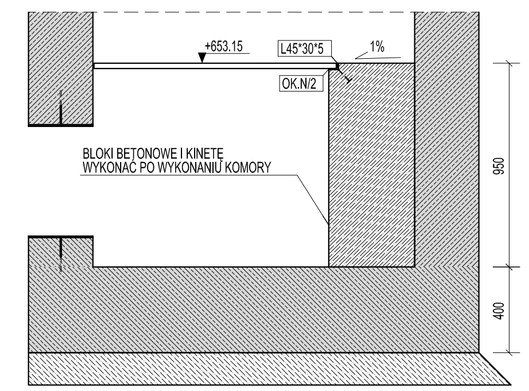

P - P
1:20

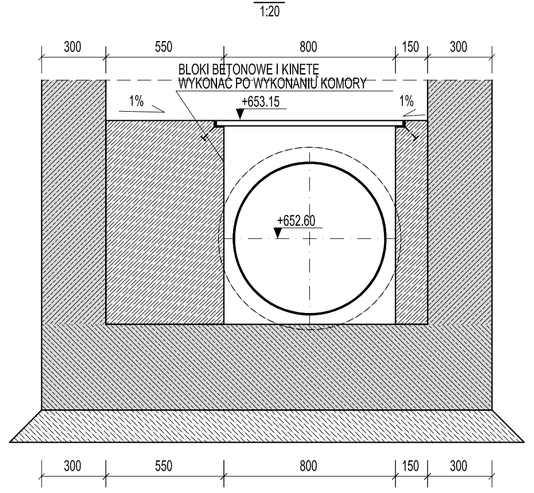

PRZEKRÓJ B - B
Skala 1:50
DESKOWANIE

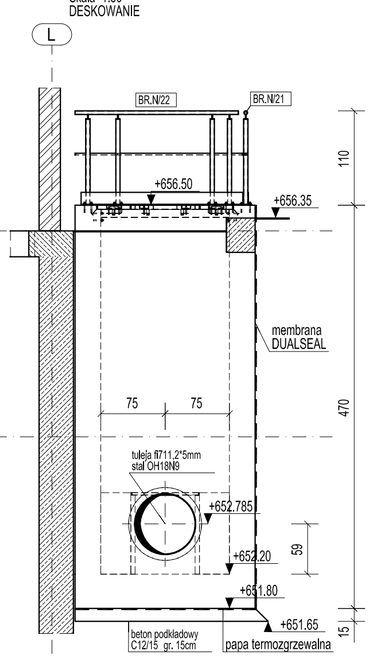

PRZEKRÓJ C - C
Skala 1:50
DESKOWANIE

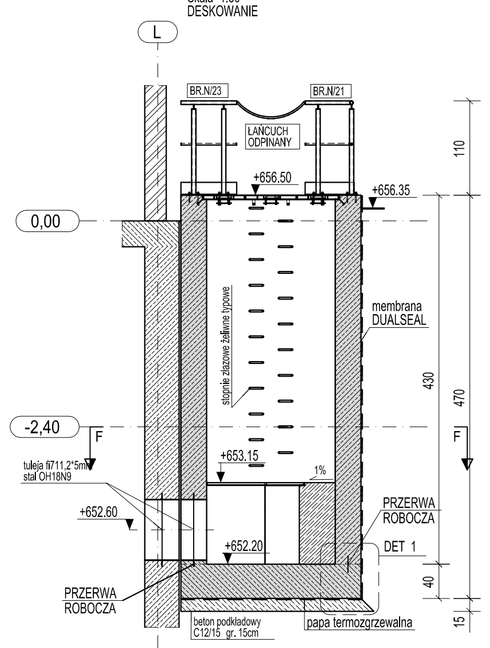

PRZEKRÓJ D - D
Skala 1:50
DESKOWANIE

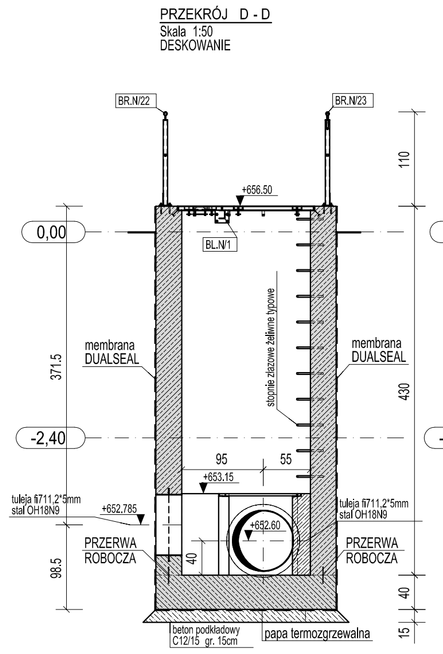

PRZEKRÓJ E - E
Skala 1:50
DESKOWANIE

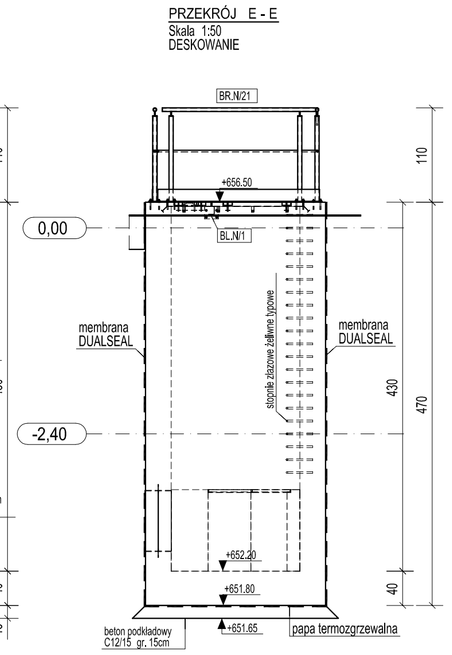

G - G
1:10

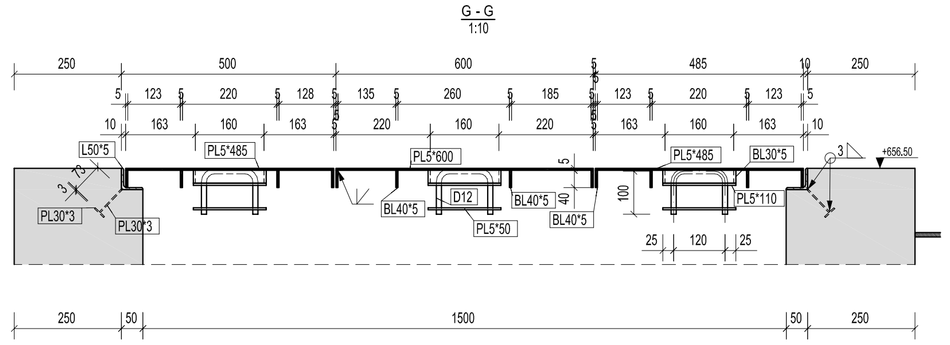

H - H
1:10

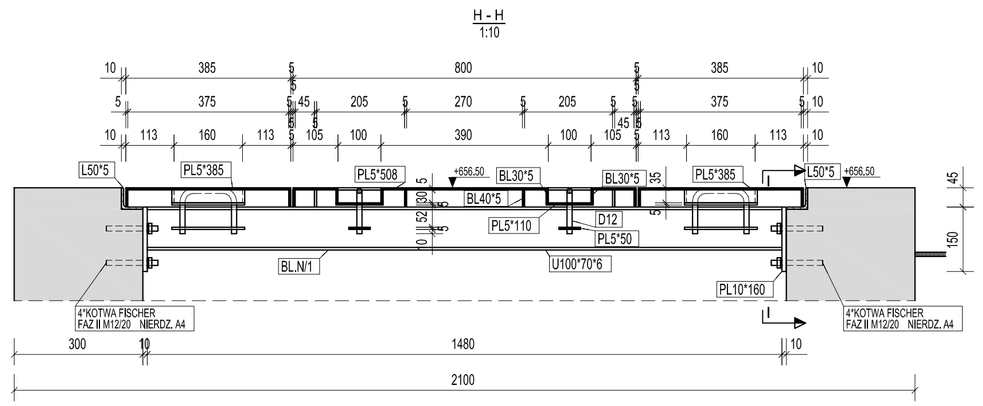

J - J
1:10

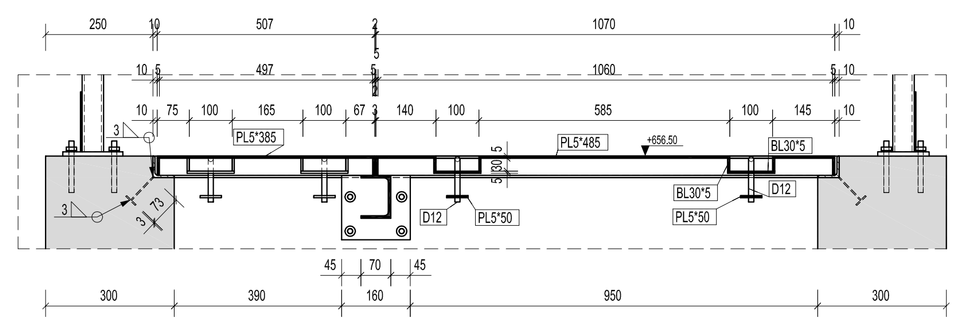

K - K
1:10

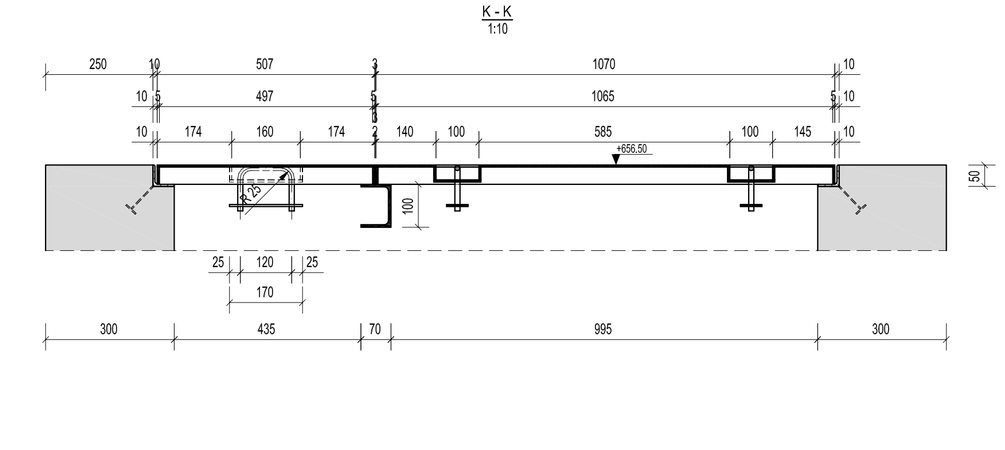

I - I
1:5

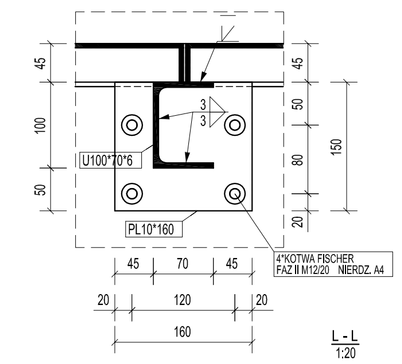

L - L
1:20

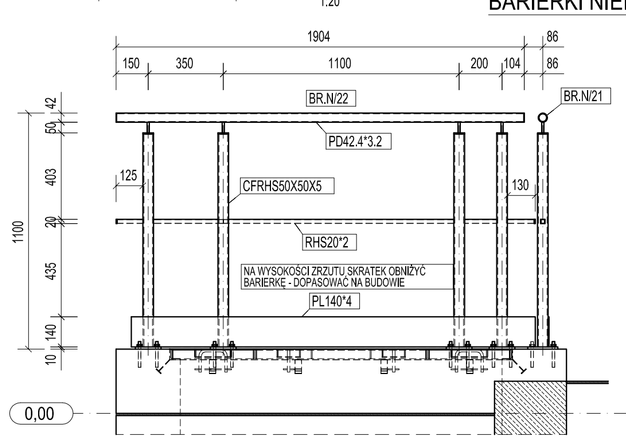

N - N
1:20

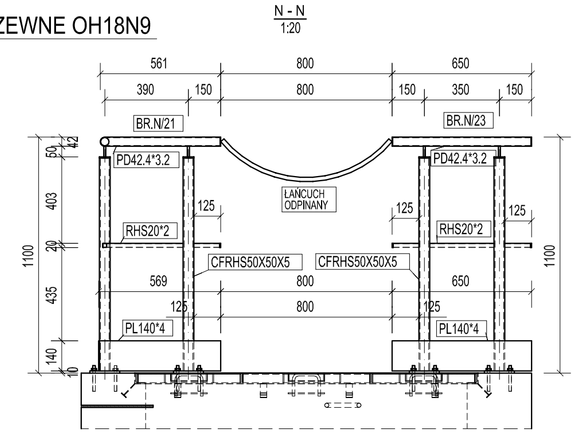

BARIERKI NIERDZEWNE OH18N9

ZBROJENIE

PRZEKRÓJ F - F
Skala 1:50
ZBROJENIE DNA

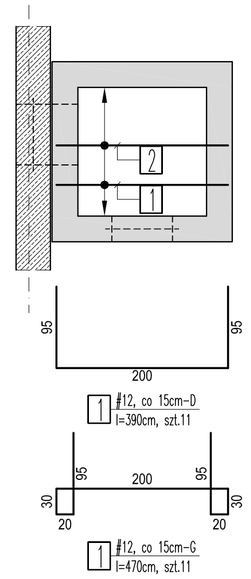

PRZEKRÓJ C - C
Skala 1:50
ZBROJENIE
Ścianę w przekroju B-B
zbroić analogicznie

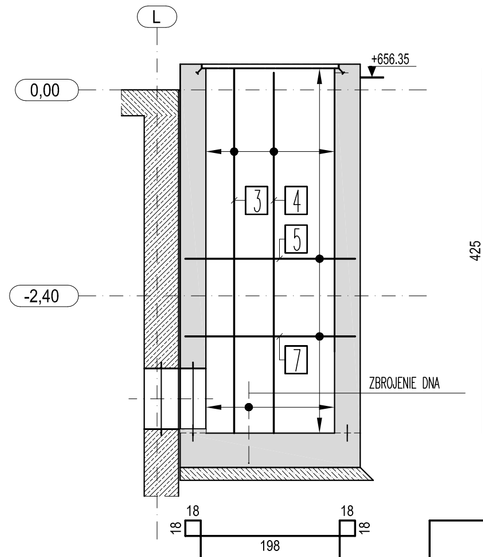

PRZEKRÓJ E - E
Skala 1:50
DESKOWANIE
Ścianę w przekroju D-D
zbroić analogicznie

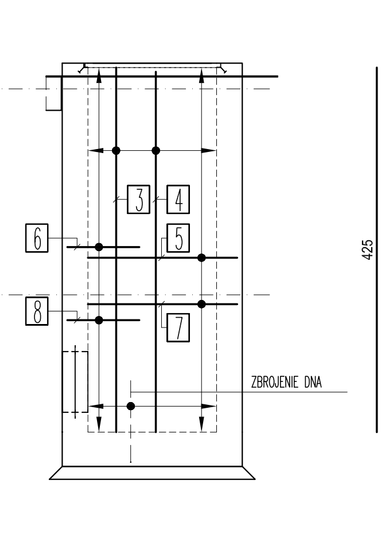

UKŁAD PRĘTÓW POZIOMYCH ŚCIAN
Skala 1:50

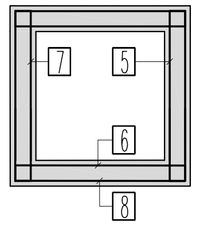

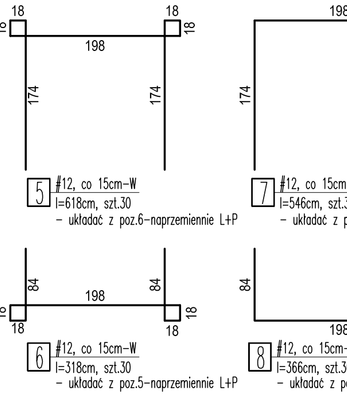

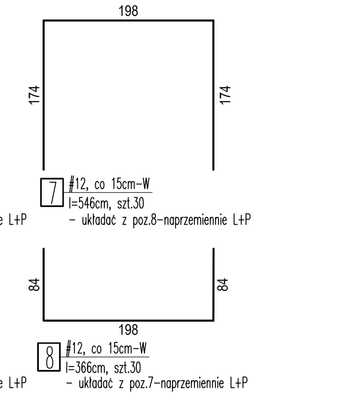

DOZBROJENIE OTWORÓW
Skala 1:20
Wykonać 2 kpl.
Tuleja Ø711.2*5mm stal OH18N9
Zbrojenie główne przeciąć i zagiąć w ścianę z zachowaniem otuliny

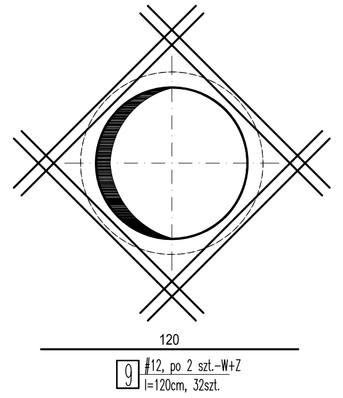

SYMBOLE W OPISIE ZBROJENIA:
D–pręty zbrojeniowe układane przy dolnej powierzchni elementu
G–pręty zbrojeniowe układane przy górnej powierzchni elementu
W–pręty zbrojeniowe układane przy wewnętrznej powierzchni elementu
Z–pręty zbrojeniowe układane przy zewnętrznej powierzchni elementu

UWAGI:
1. DOKUMENTACJA RYSUNKOWA STANOWI JEDNO OPRACOWANIE Z CZĘŚCIĄ OPISOWĄ.
2. WSZYSTKIE RZĘDNE I WYMIARY ZWERYFIKOWAĆ NA BUDOWIE. W RAZIE NIEZGODNOŚCI SKONTAKTOWAĆ SIĘ Z PROJEKTANTEM.
3. WSZYSTKIE RYSUNKI BRANŻY KONSTR. ROZPATRYWAĆ ŁĄCZNIE Z DOKUMENTACJĄ BRANŻOWĄ.
4. WSZYSTKIE PRACE WYKONYWAĆ ZGODNIE Z PRZEPISAMI BHP. ZGODNIE ZE SZTUKĄ BUDOWLANĄ I POD NADZOREM OSÓB POSIADAJĄCYCH STOSOWNE UPRAWNIENIA.
5. OBIEKTY TYCZYĆ W TERENIE Z PROJEKTU ZAGOSPODAROWANIA TERENU.
6. LOKALIZACJA OTWORÓW , OSADZENIE TULEJI IRUR OCHRONNYCH DLA PROWADZENIA INSTALACJI WG. PROJEKTÓW BRANŻOWYCH.
7. PRZERWY TECHNOLOGICZNE, SKURCZOWE ORAZ DYLATACJE WYKONAĆ ZGODNIE Z OPISEM TECHNICZNYM I ŚCIŚLE WG. WYTYCZNYCH PRODUCENTÓW. PRZERWY USZCZELNIAĆ TAŚMAMI ZAPĘCZNIAJĄCYMI CZĘPOWIEDNIA SZCZELNOŚĆ POŁĄCZEŃ I ODPORNOŚĆ NA AGRESJĘ ŚRODOWISKA. UKŁAD TAŚM WYKONAĆ JAKO ZAMKNIĘTY SYSTEM USZCZELNIAJĄCY. TAŚMY UKŁADAĆ I ŁĄCZYĆ WG. WYTYCZNYCH PRODUCENTA.
8. ZBROJENIE WYKONAĆ WG. OPISU TECHNICZNEGO I RYSUNKÓW ZBROJENIA.
9. KRAWĘDZIE BETONU WYKONAĆ JAKO FAZOWANE. FAZA 25-30mm.
10. PRZED PRZYSTĄPIENIEM DO PRAC NALEŻY POTWIERDZIĆ ZGODNOŚĆ WARSTW PODŁOŻA Z ZAŁOŻENIAMI - SPRAWDZENIE MOŻNOŚCI ODBIORU WYKOPÓW PRZEZ GEOLOGA.
11. PROMIENIE GIĘCIA PRĘTÓW ZBROJENIOWYCH WYKONAĆ JAKO MINIMALNE WG. NORMY PN-B-03264:2002. PIERGSY WYMIAROWANE PO ŻEWNĄTRZ. STRZEMIONA WEWNĄTRZ.
12. PODCZAS WYKONYWANIA PŁYTY DENNEJ WYPUSCIĆ STARTERY ŚCIAN.
13. ZAKŁADY PRĘTÓW WYKONAĆ JAKO MIN. 50d (ŚREDNICA PRĘTA) JEŚLI NIE PODANO INACZEJ.
14. OBIEKT WYKONAĆ W TECHNOLOGII BETONU SZCZELNEGO.
15. POMIĘDZY BETONEM PODKŁADOWYM A PŁYTĄ DENNĄ STOSOWAĆ WARSTWĘ POŚLIZGOWĄ, 2xFOLIA PE GR. 0,2mm NA ZAKŁAD SZER. 30cm.
16. ELEMENTY STALOWE SPAWAĆ SPOINĄ CZOŁOWĄ V I 1/2V NA PEŁNĄ GRUBOŚĆ ŁĄCZONYCH ELEMENTÓW.
    A W MIEJSCACH GDZIE NIE MOŻNA WYKONAĆ SPOINY CZOŁOWEJ STOSOWAĆ SPOINY PACHWINOWE ciągłe NA CAŁEJ GŁUBOŚCI PRZYLEGANIA ELEMENTÓW.
    - DWUSTRONNE , a=0,5 GRUBOŚCI CIEŃSZEGO Z ŁĄCZONYCH ELEMENTÓW
    - JEDNOSTRONNIE , a=0,7 GRUBOŚCI CIEŃSZEGO Z ŁĄCZONYCH ELEMENTÓW
    - MINIMALNA GRUBOŚĆ SPOINY 2,5mm
17. KRATY POMOSTOWE WYKONAĆ W TOLERANCJI UJEMNEJ.
17. SZczEGÓŁY I RZĘDNE TERENU WYKONAĆ WG. PROJEKTÓW DROGOWEGO I ARCHITEKTURY.

BETON KONSTRUKCYJNY:
C30/37 (B37) W8 MROZOODP., F150
C12/15 (B15) - BETON WYRÓWNAWCZY
KLASA EXPOZYCJI: XA2
OTULINA:
PŁYTA DENNA, ŚCIANY: 50mm
STAL ZBROJENIOWA: A-IIIN i A-0
STAL NIERDZEWNA: 1.4301(0H18N9)

Imię i Nazwisko		Data	Nr uprawnień	Podpis
Projektował:	mgr inż. Marek Jarosz	05.2014	MAP/0087/POOK/09	
Sprawdził:	mgr inż. Andrzej Pałonek	05.2014	338/2002	
Opracował:		--	--	

Inwestor: **Gmina Bukowina Tatrzańska**
ul. Długa 144, 34-530 Bukowina Tatrzańska
Obiekt, adres:
WYDZIELENIA ŚCIEKÓW W MIEJSCOWOŚCI BRZANA TUCHOWISKO, BRZANA GÓRNA, BRZANA, DOLINA, SYWKI, BRZANA DOLNA, BRZANA GÓRNA, BRZANA, BRZANA, BRZANA, BRZANA, BRZANA TUCHOWISKO, POWIAT TATRZAŃSKI

TYTUŁ OPRACOWANIA:
Projekt architektoniczno - budowlany. Branża konstrukcyjna.

JEDNOSTKA PROJEKTOWA:
PRO-ECO INVEST S.A.
31-101 Kraków, ul. Plac Na Groblach 21
ZAKŁAD PROJEKTOWO-USŁUGOWY "NOSAN"
25-217 Kielce, Ul. Gen. Hauke Bosaka 9

Tytuł rysunku:
Komora kraty awaryjnej.
Branża:
Konstrukcyjna.
Stadium:
PROJEKT WYKONAWCZY
Nr rysunku:
KW-07
Skala:
1:50 1:20 1:15 1:10 1:5